Podwozia AmphiMaster

DOZER

Wysoce wydajna amfibia oparta na podwoziu AmphiMaster zasilana jest za pomocą naszego opatentowanego systemu **synchronicznych silników.** Jest to kluczowa technologia pozycjonująca nas jako lidera w branży!
Zmiana podjejścia w projektowaniu współczesnych koparek ziemnowodnych zdobyła serca wielu klientów, zarówno nowych, jak i doświadczonych użytkowników amfibii w branży.

Podwozie ziemnowodne AmphiMaster zostało zaprojektowane do manewrowania w miękkim, grząskim podłożu, a także na terenach podmokłych i bagiennych. Dodatkową funkcę bezpieczeństwa stanowi możliwość unoszenia się na wodzie. Podwozie jest całkowicie samobieżne i może uzyskać dostęp do praktyczne wszystkich terenów.

Wyposażona dodatkowo w ramię Long Reach, amfibia oferuje niezastąpiony zestaw o niezrównanej wydajności dla twojej inestycji

Większą wszechstronność można łatwo osiągnąć stosując szeroką gamę osprzętu, który oferujemy. Posiadamy ogromne doświadczenie w projektowaniu unikalnych rozwiązań, aby sprostać wyjątkowym wyzwaniom, gdzie tradycyjne rozwiązania nie przynoszą rezultatu.

Wyposażenie opcjonalne:

- Sodatkowe pontony stabilizujące po każdej stronie.
- System kotwiczenia na głębokiej wodzie (do 4 m).
- Hydraulicznie rozsuwane pontony umożliwiające zmianę szerokości podwozia (szczególnie przydatne w transporcie)

Aplikacje:

- Utrzymanie i czyszczenie dróg wodnych, jezior, linii brzegowych, stawów itp.
- Kontrola i zapobieganie erozji.
- Pogłębienie dróg wodnych i delt rzecznych.
- Konserwacja i naprawa środowiska naturalnego.
- Ochrona przeciwpowodziowa i prace konserwacyjne.
- Budowanie krajobrazu i ochrona
- Dostęp do trudnych pasm wody / miękkiego terenu.
- Pracena terenach bagiennych podmokłych.
- Budowa dróg przez tereny podmokłe.

Cechy:

- Opatentowany wielosekcyjny silnik z bezpośrednim napędem hydraulicznym.
- 2 grodzie na ponton (hermetycznie zamknięte).
- Włazy serwisowe na każdym pontonie dla łatwej konserwacji i serwisowania w terenie.
- Łańcuchy gąsienicy Heavy Duty.
- Hartowane rolki i tuleje zapewniają dłuższą żywotność.
- Koła napędowe przykręcane na śruby (każde oddzielnie) zapewniają możliwość wymiany i równe prowadzenie.
- Modułowa konstrukcja ułatwiająca transport.

Podwozia AmphiMaster

DOZER

Wiodący w branży projekt i technologia:

• Napęd:
Opatentowany system **synchronicznych silników** na każdym pontonie, zapewnia doskonałą moc, która pozwala na sprawne przemieszczanie się amfibii na każdym terenie. 4 niezależne silniki hydrauliczne zapewniają dostateczną moc w każdych warunkach

Wielu użytkowników nie zdaje sobie sprawy, że nie wszystkie obszary bagiennne są płaski, a lepkość błota różni się znacznie w zalezności od regionu i kraju.

AmphiMaster to doskonałe rozwiązanie w obliczu

• Hydrauliczne wysuwane pontony:
Innowacyjny projekt w układzie podwozia umożliwia każdemu pontonowi wycofanie się do wewnątrz dzięki funkcji hydraulicznej, aby uzyskać mniejszą powierzchnię (szczególnie przydatne podczas transportu lądowego na przyczepie niskopodwoziowej).
Po rozszerzeniu na zewnątrz pontony zapewniają dodatkową stabilność potrzebną podczas pracy.

Każdy ponton posiada 2 grodzie z 3 wodoszczelnymi komorami (hermetycznie zamknięte). Każdy przedział posiada właz dla łatwego dostępu z zewnątrz w celu kontroli i konserwacji.

• Elementy podwozia:
Wyraźnie spodobała nam się konstrukcja koła zębatego bez spawania. Koła zębate są precyzyjnie obrabiane i przykręcane do osi. Koncepcja ta zapewnia idealne dopasowanie każdego koła łańcuchowego do osi napędowej. Ciężko pracujące Koła napędowe, rolki i tuleje (osadzone w rolkach) są wykonane z hartowanej stali, co wydłuża ich żywotność i ogranicza kosztowne przestoje. Rolki poruszą się w prowadnicy wykonanej z trudno ścieralnej stali Hardox, co zapobiega jej przedwczesnemu zużyciu się.

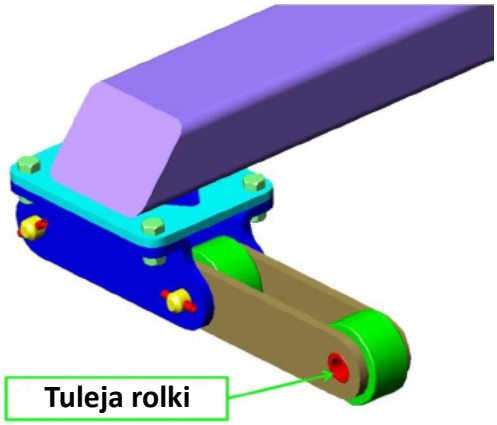

• Łańcuchy gąsienicy
Łańcuchy gąsienicy to jedne z najbardziej narażonych na zużycie elementów podwozia. Wykonane są w oparciu o własny projekt w fabryce EIK co zapewnia właściwą kontrolę jakości. Jednym z kryteriów dobrego projektu jest to, aby łańcuch gąsienicowy pracował niezawodnie w różnych warunkach. Stosuje się specjalne gatunki stali i precyzyjnie przycinane do bardzo wąskiej tolerancji. Wierzymy, że jest to jedyny sposób na utrzymanie pożądanej przez nas jakości i w żadnym wypadku nie powinno być kompromisu.

• Stopy gąsienicy
Stopy gąsienicy są wykonane ze stali. Spawane automatycznie z najwyższą precyzją. Stal jest bardziej elastyczna i mniej narażona na pękanie w porównaniu z aluminiowymi stopami gąsienicy konkurencji.

Klient może wybrać polimerowe stopy gąsienicy. Wyselekcjonowany przez nas gatunek polimeru jest wyjątkowo wytrzymały i jednocześnie odpowiednio giętki. Jest mniej podatny na odkształcenia niż stal lub stop aluminium. Lepiej zachowuje swój kształt i nie ulega korozji. Stopy gąsienic z polimeru można w każdej chwili zamienić na standardowe stalowe i vice versa.

Wyposażenie dodatkowe:

• Ramiona Long Reach:
Ramiona Long Reach maksymalizują zasięg i zwiększają wydajność. Wygoda pracy z maszyną o większym zasięgu (nawet 18 m) jest zawsze mile widziana, szczególnie przy wykonywaniu prac związanych z pogłębianiem lub pokrewnych aplikacjach.

• Pompy zatapialne:
Pompy zatapialne spełniają wszelkie potrzeby małych i średnich kopalń odkrywkowych w zakresie wydobycia piasku i żwiru spod powierzchni wody.
Służą do pompowania ciężkich, gęstych i abrazyjnych zawiesin. Zastosowany napęd hydrauliczny pozwala na zasilanie pomp bezpośrednio z Koparki uzbrojonej w podwozie AmphiMaster. Dzięki temu uzyskujemy pełną mobilność i niezależność pracy od źródła zasilania.

Podwozia AmphiMaster - specyfikacja

DOZER

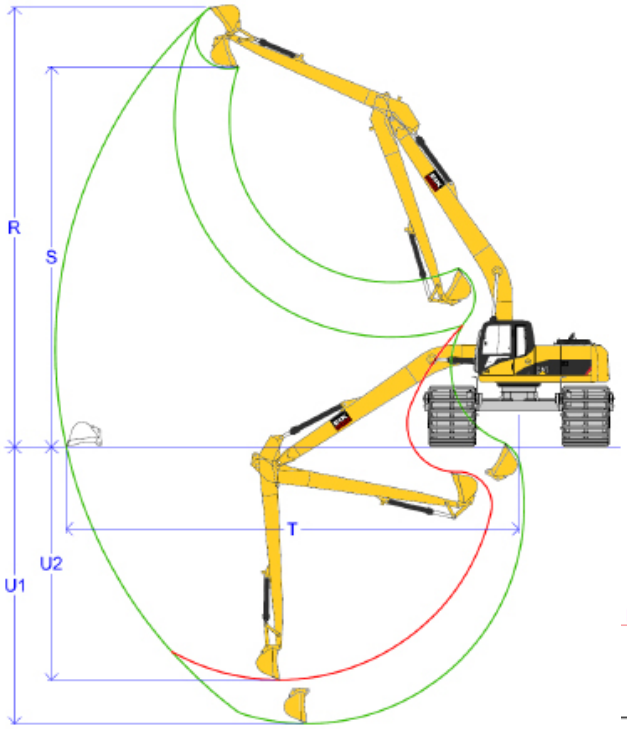

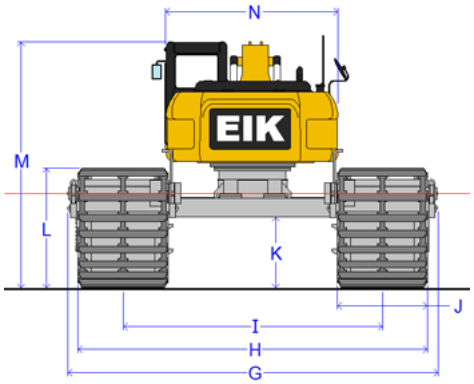

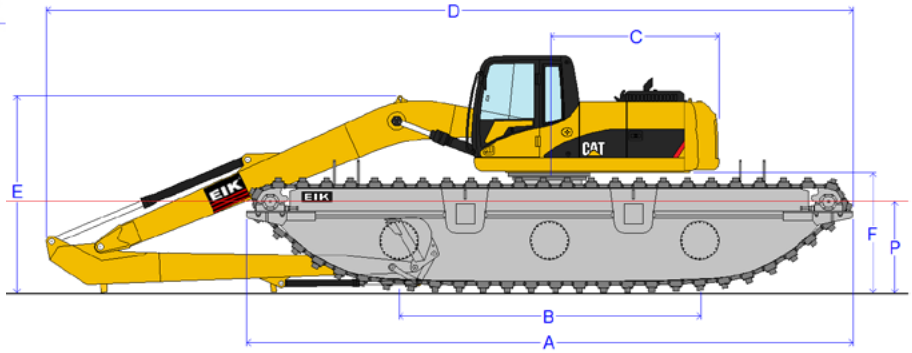

Wymiary (m)	Modele AmphiMaster									
	AM 60	AM 70	AM 80	AM 140	AM 200	AM 220	AM 300	AM 350	AM 400	AM 450
	Waga koparki 3,5 - 4,5 t	Waga koparki 5 - 6 t	Waga koparki 7 - 8 t	Waga koparki 12 - 14 t	Waga koparki 20 - 23 t	Waga koparki 24 - 27 t	Waga koparki 28 - 30 t	Waga koparki 33 - 38 t	Waga koparki 39 - 43 t	Waga koparki 44 - 48 t
A	5.56	6.42	6.95	9.29	9.63	9.63	10.84	11.84	11.75	11.76
B	2,75	2.90	3.20	4.30	4.50	4.50	5.20	5.70	6.00	06.00
C	0,85	1.58	1.75	2.13	2.85	3.00	3.19	3.50	3.50	3.56
D	7,90	7.47	9.25	12.24	13.55	14,41	15,55	16,59	17,20	18.00
E	2,40	2.28	2.90	2,95	3,47	3.55	4,10	4,12	4,28	4.30
F	1,52	1.62	1.73	1.84	2.17	2,20	2.35	2,35	2,40	2.40
G (min/max)	2.78 / 3.48	2.80/3.60	3.39 / 4.19	4.02 / 5.12	4.50 / 5.98	5.20 / 6.64	5.94 / 6.94	6.00 / 7.00	6.00 / 7.00	6.43/7.43
H (min/max)	2.75 / 3.45	52.76/3.56	3.36 / 4.16	3.94 / 5.04	4.47 / 5.95	5.17 / 6.61	5.91 / 6.91	5,97 / 6,97	5,97 / 6,97	6.40/7.40
I (min/max)	1,75 / 2,45	1.76/2.56	2,06 / 2,86	2.49 / 3.59	2,85 / 4,33	3,25 / 4,69	3,99 / 4,99	4,02 / 5,02	4,02 / 5,02	4.25/5.25
J	1,00	1.00	1,30	1,45	1,62	1,92	1,92	1,95	1,95	2.15
K	1,01	1.01	1,15	1,12	1,30	1,30	1,29	1,13	1,16	1.10
L	1,46	1.51	1,65	1,69	2,03	2,03	2,03	2,03	2,19	2.19
M	3,46	3.55	3,65	3,77	4,08	4,12	4,27	4,30	4,30	4.36
N	1,50	1.95	2,26	2,45	2,54	2,85	2,96	2,99	3,09	3.53
R	6,50	7.10	7,95	11,40	12,40	13,70	14,60	15,30	15,20	16.30
S	5,20	5.75	6,30	9,30	10,50	11,40	12,10	12,80	12,70	13.80
T	7,00	6.55	8,00	12,00	14,00	15,00	16,00	17,00	18,00	20.00
U1	3,70	3.50	3,80	7,30	8,90	9,40	9,90	11,00	12,50	13.90
U2	3,50	3.50	3,40	6,50	7,20	7,20	8,50	9,60	10,40	11.30
Pojekność łyżki (m^3)	0,13	0.11	0,25	0,40	0,50	0,70	0,80	0,90	1,10	1.10